Upaya Pengendalian Erosi

SIMPEL Kriteria Kerusakan Lingkungan

SEDIMEN TRAP

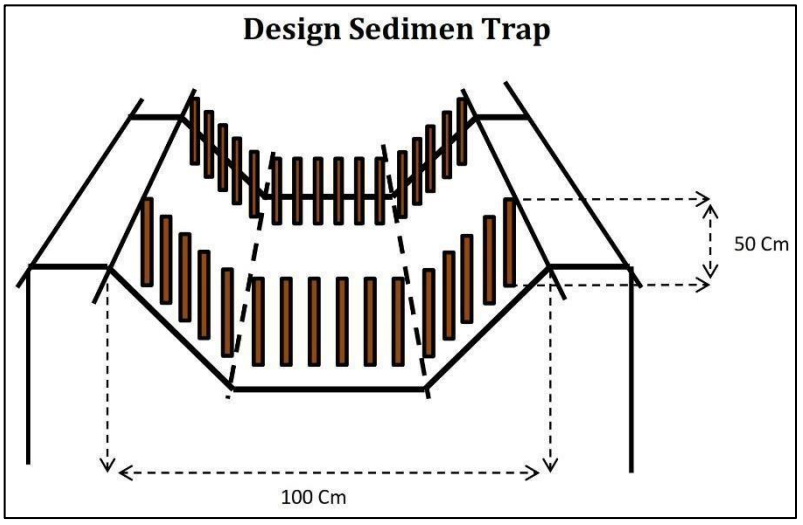

Gambar Design Sedimen Trap

Gambar Sedimen Trap Area Reklamasi Inpit

Gambar Kolam Sedimen
Pond